CATÁLOGO DE TRANSPORTE Y MANIPULACIÓN DE MATERIALES

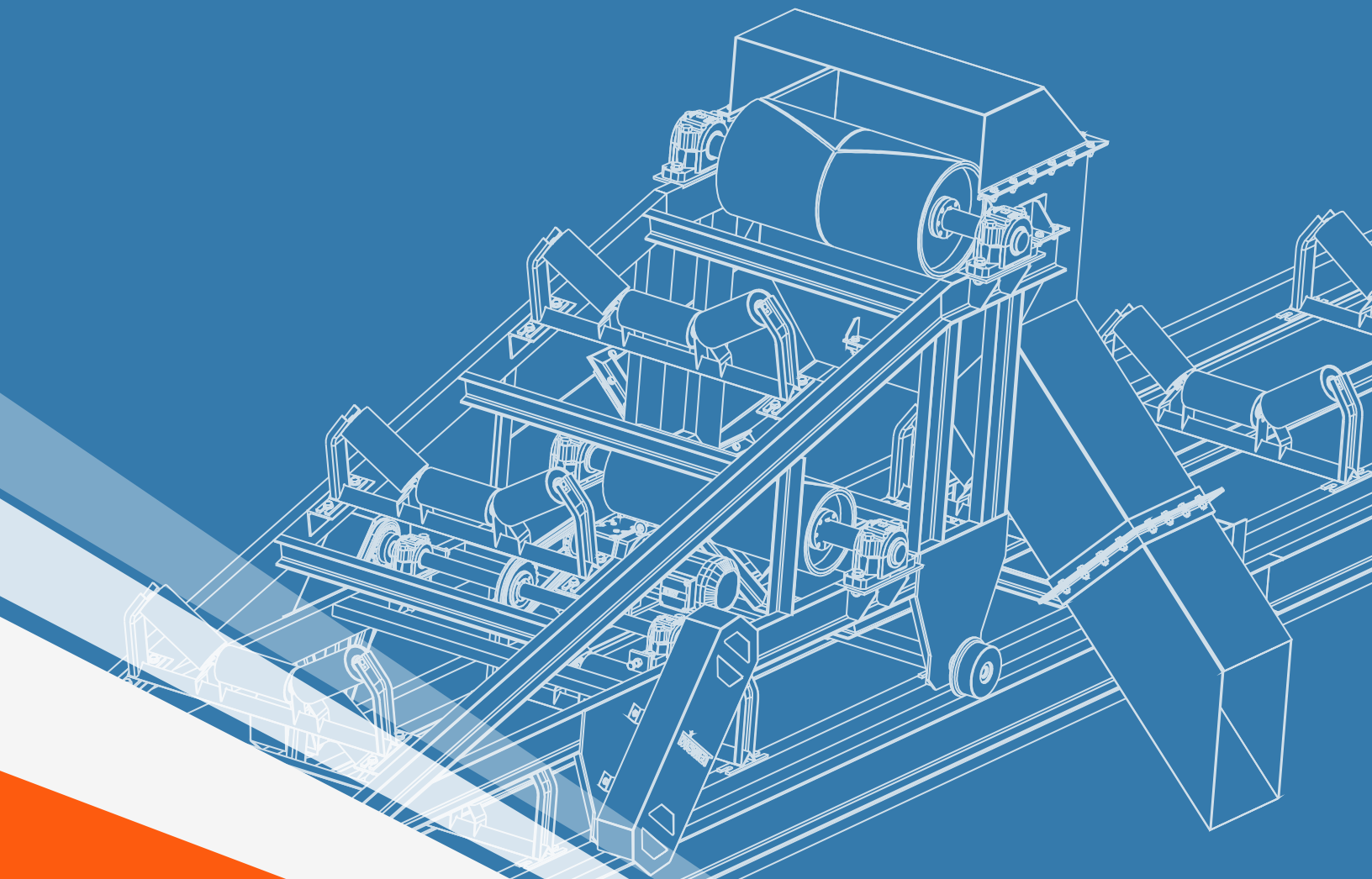

DISMET®

icontec ISO 14001 No.SA288-1
icontec ISO 45001 No.OS222-1
icontec ISO 9001 No.SC575-1
CERTIFIED IQNet MANAGEMENT SYSTEM
MEMBER CEMA CONVEYOR EQUIPMENT MANUFACTURERS ASSOCIATION

www.dismet.com

Transportadores de Banda

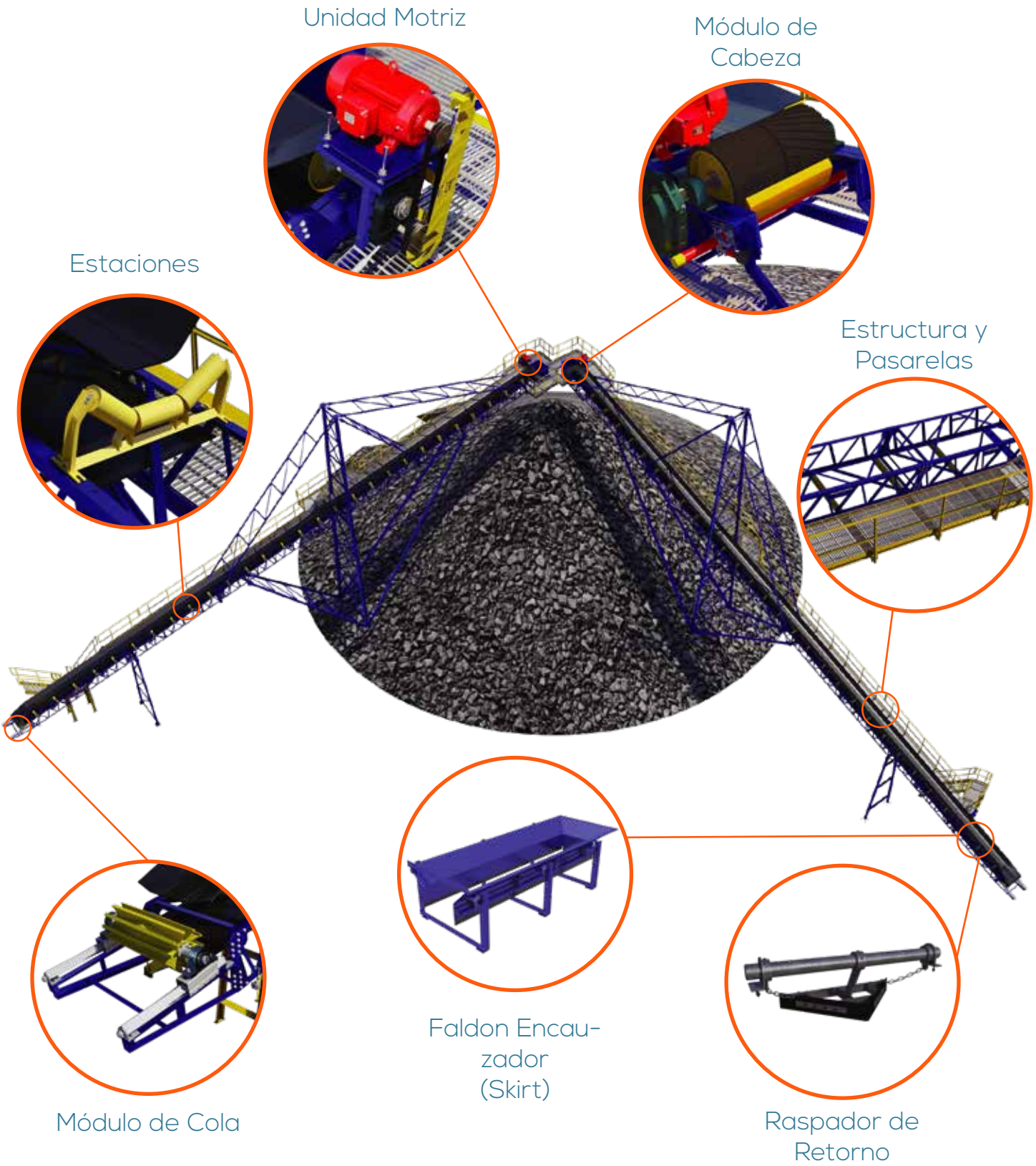

CONTACTO
BOGOTÁ, COLOMBIA
Transversal 42 # 6-16 PBX: +57 (1) 749 4000
Cel: +(57) (315) 487 34 81 / (315) 821 96 34

CARACTERÍSTICAS

•Diseñamos y fabricamos soluciones para el transporte continuo de materiales a granel sobre banda transportadora, tales como cemento, arena, ceniza, carbón, bagazo, productos alimenticios, entre otros.

•Amplio portafolio de componentes según materiales a transportar.

•Desarrollo bajo un detallado proceso de cálculo con software especializado para asegurar un manejo eficaz del material y eficiente consumo energetico.

•Estructura calculada y fabricada en canal o celosía (según necesidad).

•Sistemas tensores por tornillo o contrapeso.

•Chutas de descarga que evitan segregación del material transportado.

•Pasarelas y pasamanos de mantenimiento y operación que garantizan la seguridad del personal en planta (opcionales).

•Sistemas de limpieza de cinta (opcionales)

GALERÍA

CONTACTO
SUCURSAL- LIMA,PERÚ
Pj. Luya # 1974 Lima - Lima la Victoria
Cel: (51) 997532138
Info@dismet.com / comercial@dismet.com

Apiladores Radiales de Banda

Sistema de Traslación

Sistema de transmisión de acople directo, para el movimiento de traslación (giro), evitando el uso de elementos adicionales como piñones y cadenas minimizando los costos de mantenimiento.

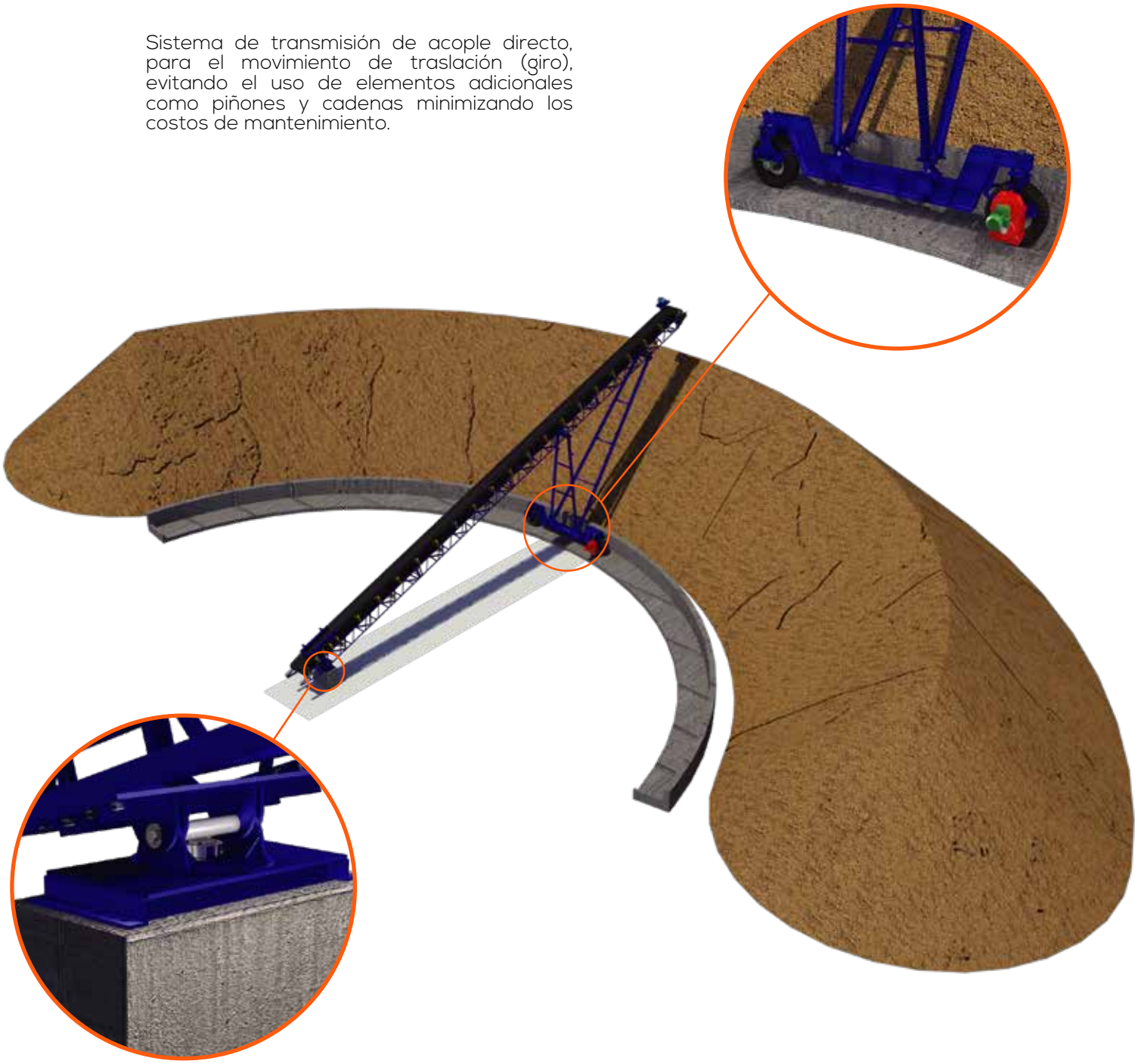

Punto de Pivote

CONTACTO
BOGOTÁ, COLOMBIA
Transversal 42 # 6-16 PBX: +57 (1) 749 4000
Cel: +(57) (315) 487 34 81 / (315) 821 96 34

CARACTERÍSTICAS

•Ofrecemos soluciones integrales para el optimo transporte y almacenamiento de materiales a granel sobre banda con movimiento radial.

•Montadas sobre ruedas comerciales (fácil mantenimiento) que le permiten un desplazamiento en un ángulo incluso mayor a 180º.

•Sistema hidráulico (opcional) que brinda la capacidad de graduar la altura de trabajo, evitando segregación del material.

•Mayor cantidad de material apilado, maximizando el aprovechamiento del espacio en patio.

•Disminución de costos por traslados de producto dentro de la planta de proceso.

GALERÍA

CONTACTO
SUCURSAL- LIMA,PERÚ
Pj. Luya # 1974 Lima - Lima la Victoria
Cel: (51) 997532138
Info@dismet.com / comercial@dismet.com

Transportadores de BandaSubterráneos

Módulo Colgante (Suspendido)

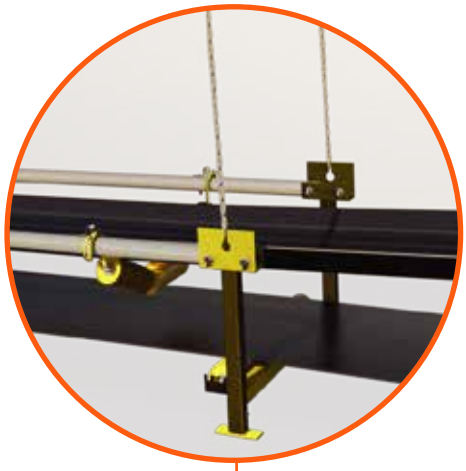

Módulo Motriz del Transportador

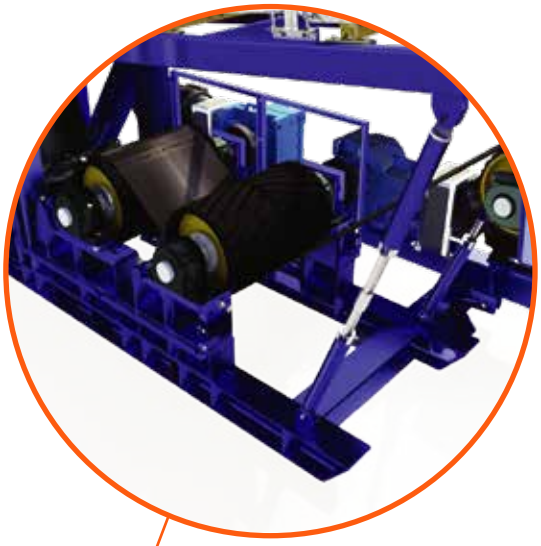

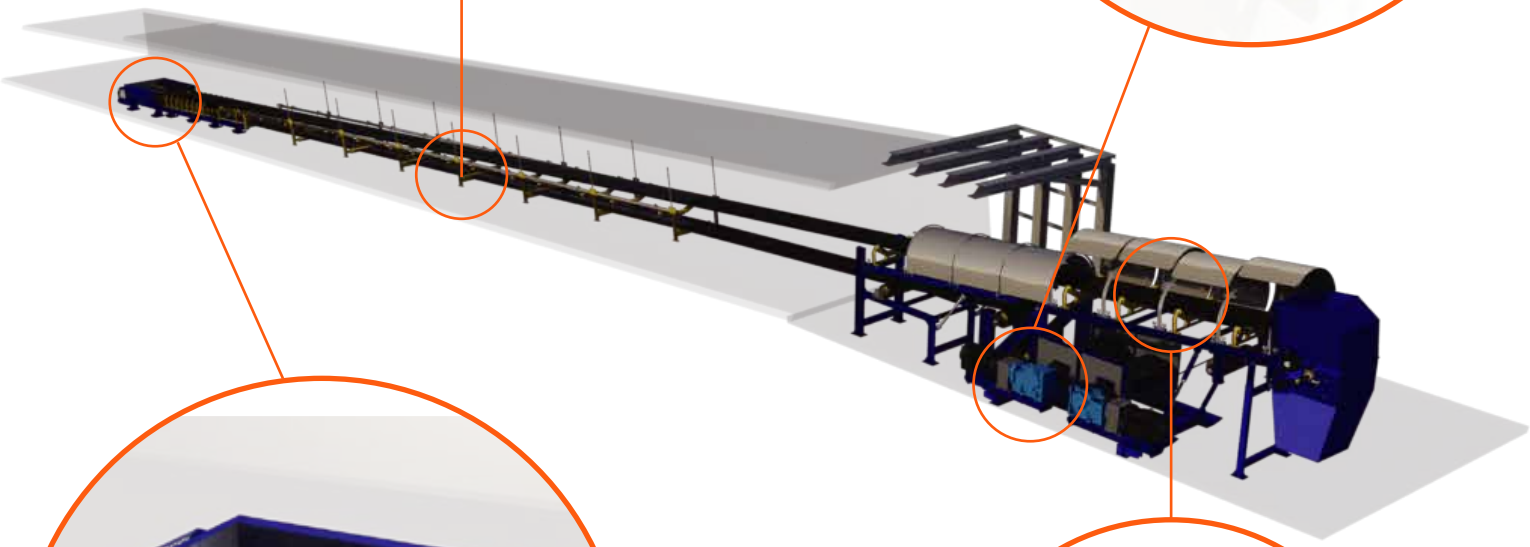

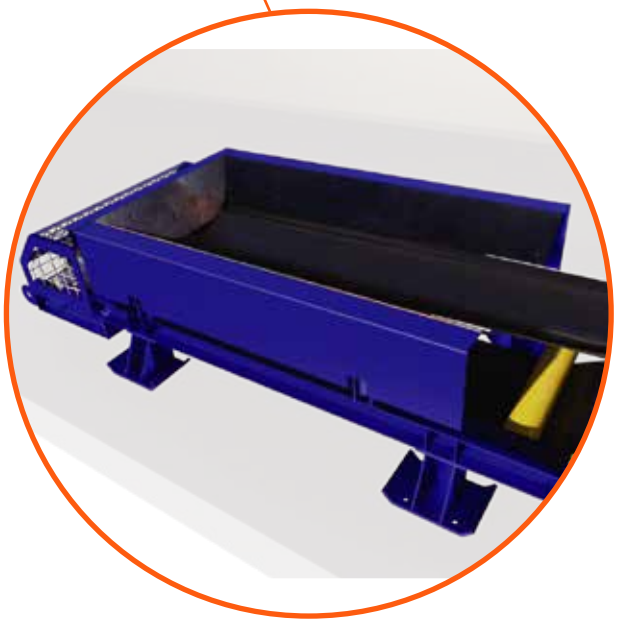

Módulo de Cola

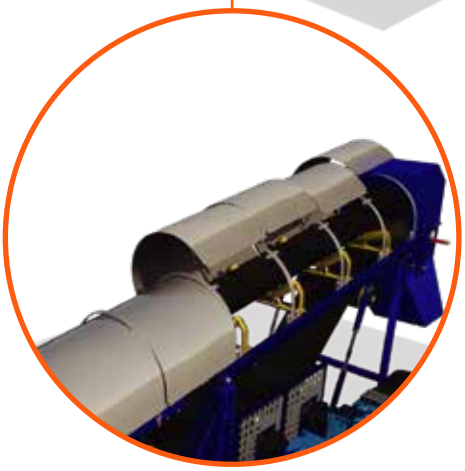

Cubiertas de Banda

CONTACTO
BOGOTÁ, COLOMBIA
Transversal 42 # 6-16 PBX: +57 (1) 749 4000
Cel: +(57) (315) 487 34 81 / (315) 821 96 34

CARACTERÍSTICAS

- Brindamos soluciones para el transporte cóntinuo de materiales agranel en minas subterráneas mediante el uso de sistemas suspendidos.
- Diseñadas bajo un detallado proceso de cálculo con software especializado, para asegurar un manejo eficaz del material y un consumo energético eficiente.
- Estructura calculada y fabricada en secciones modulares de fácil transporte, instalación y mantenimiento para agilizar las labores en el subsuelo.
- Las estructuras modulares pueden ser suspendidas de los arcos de soporte o ancladas directamente al techo de la mina.
- Diseño óptimo para extensión del transportador a medida que avanza la explotación en el frente minero.

GALERÍA

CONTACTO
SUCURSAL- LIMA,PERÚ
Pj. Luya # 1974 Lima - Lima la Victoria
Cel: (51) 997532138
Info@dismet.com / comercial@dismet.com

Dosificadores de Banda

CARACTERÍSTICAS

Diseñamos, fabricamos e integramos soluciones para controlar y garantizar flujos de materiales en tiempos y/o cantidades preestablecidas.

- Medición y ajuste del flujo de material de forma continua.
- Reducción de desviaciones importantes en el flujo de material.
- Optimización de uso y capacidad de proceso de los equipos subsiguientes.
- Exactitud de los inventarios de materiales dentro del plan de producción.
- Los reportes pueden ser exportados a un computador conectado al módulo de pesaje.
- Conexión vía alámbrica ó inalámbrica según necesidades.
- Los reportes generados pueden ser integrados con sistemas de gestión empresarial para controlar datos de producción y facturación (opcional).

Sistema de Pesaje

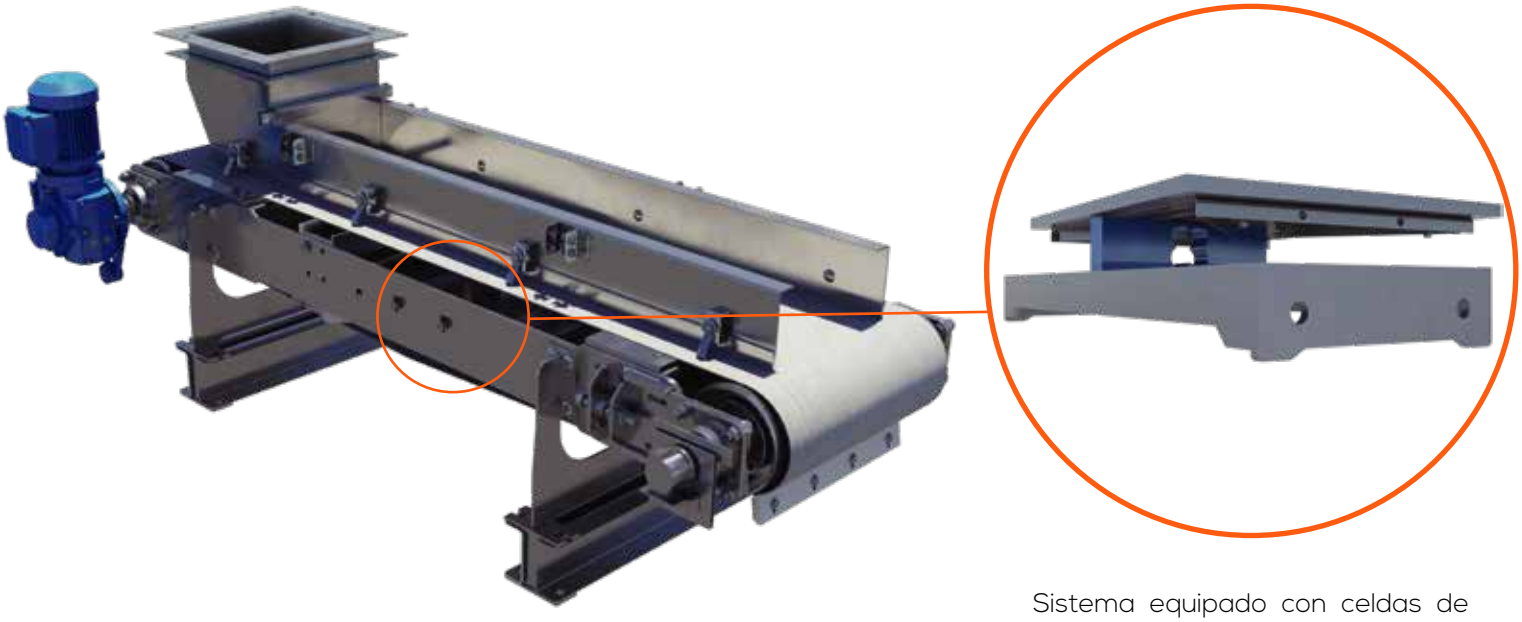

Sistema equipado con celdas de carga que controlan el flujo de material pasando a través de la banda.

GALERÍA

CONTACTO
BOGOTÁ, COLOMBIA
Transversal 42 # 6-16 PBX: +57 (1) 749 4000
Cel: +(57) (315) 487 34 81 / (315) 821 96 34

Sistema Tripper Car

CARACTERÍSTICAS

•Recibe el material directamente de la banda transportadora y puede ser ubicado en cualquier punto sobre la misma.

•El Tripper Car se mueve de acuerdo con el plan de apilamiento determinado, optimizando la ubicación y distribución del material a almacenar en forma discreta o continua.

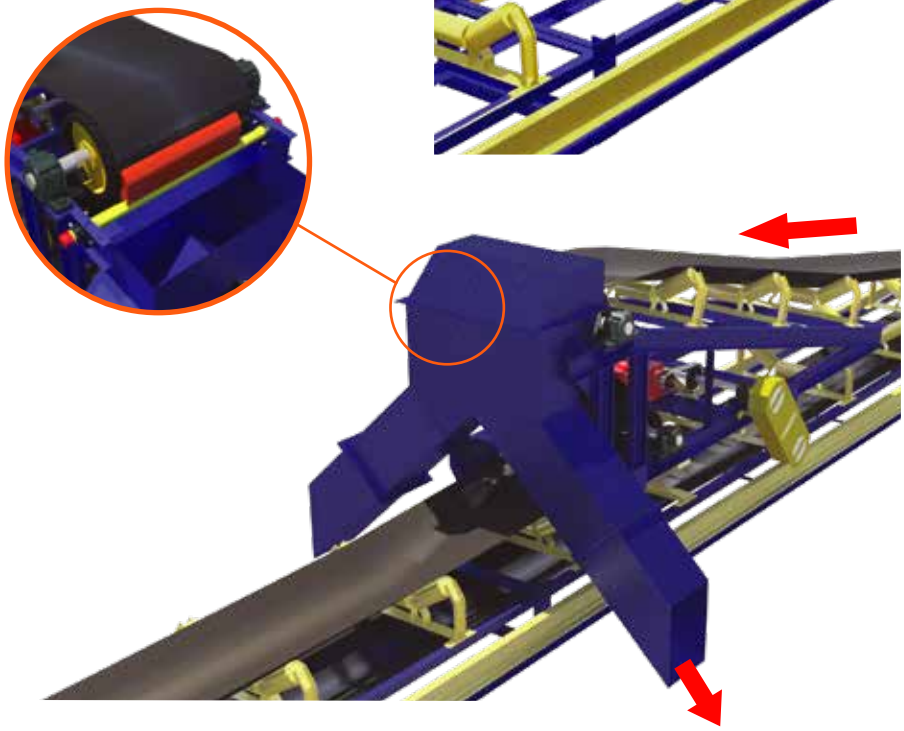

•Cuenta con movimientos de traslación a lo largo del transportador de banda.

•La descarga cuenta con un Skirt (Faldón encausador) que disminuye el desbordamiento de y facilita el apilamiento del material en las celdas.

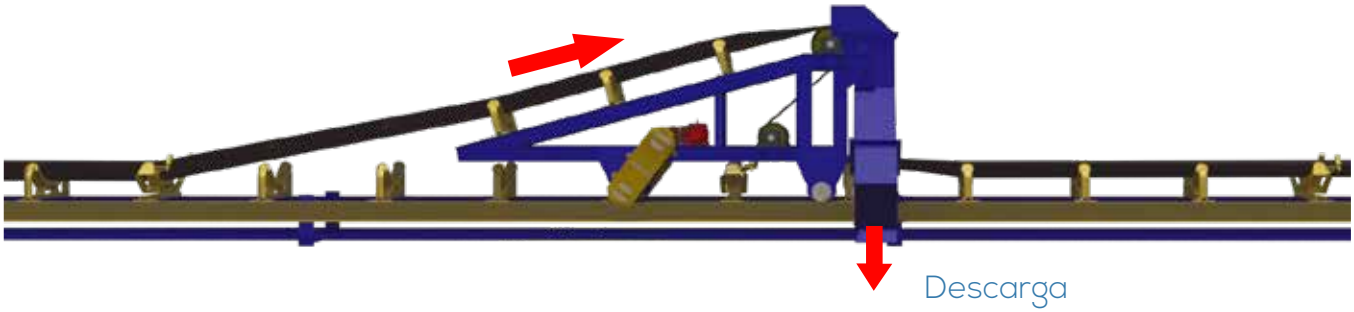

CONTACTO
SUCURSAL- LIMA,PERÚ
Pj. Luya # 1974 Lima - Lima la Victoria
Cel: (51) 997532138
Info@dismet.com / comercial@dismet.com

Elevador de Cangilones

Tambor de Cabeza y Descarga

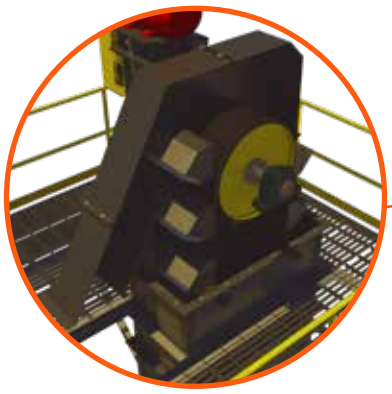

Unidad Motriz

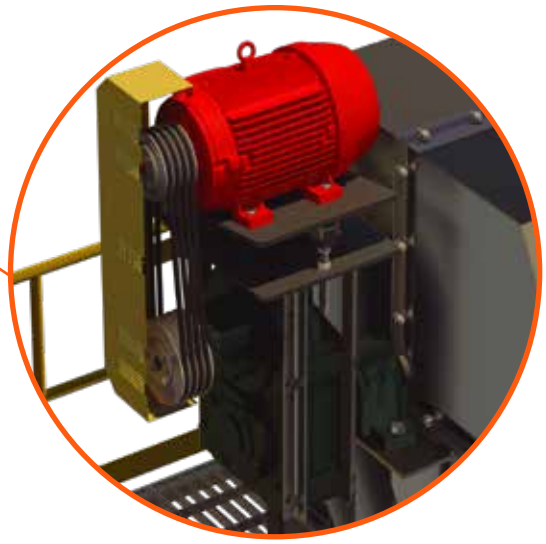

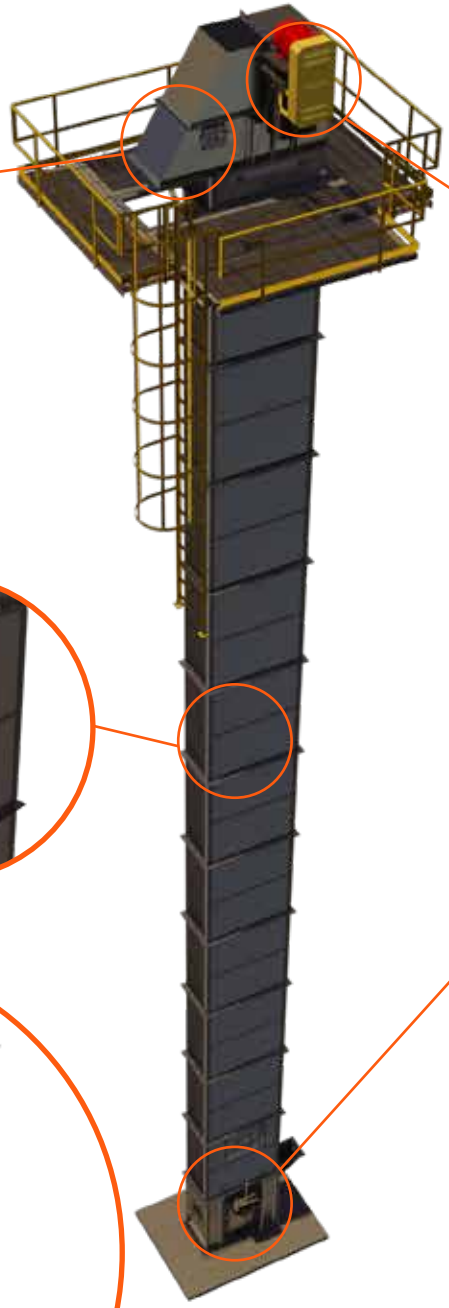

Bota o Sección de Cola

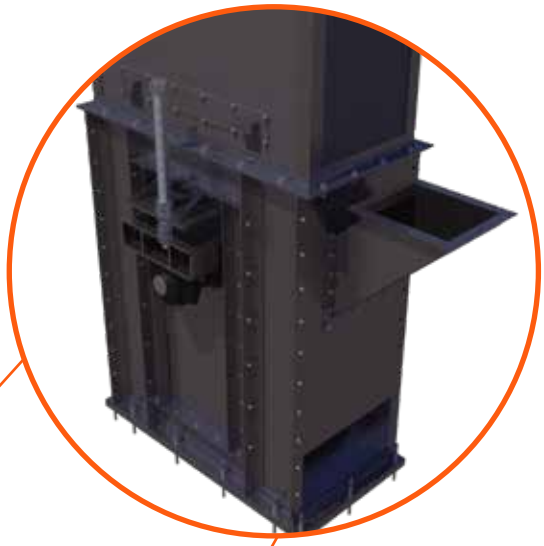

Cuerpo Y Cangilones

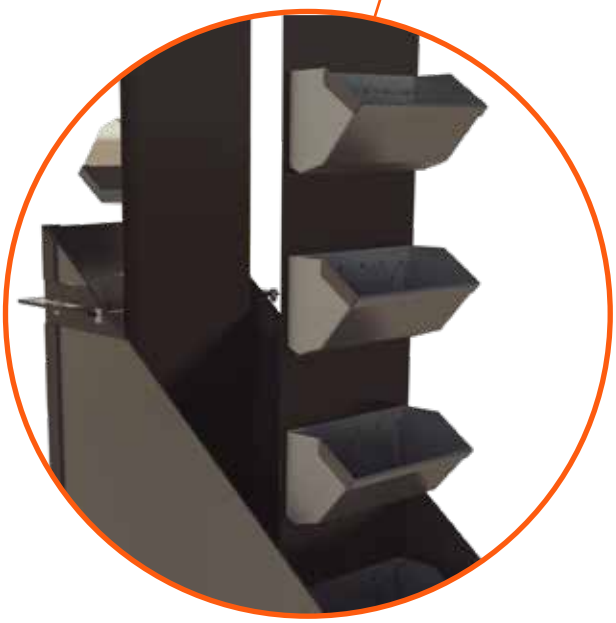

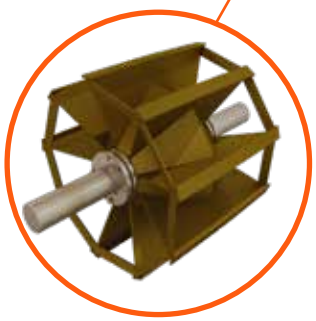

CONTACTO
BOGOTÁ, COLOMBIA
Transversal 42 # 6-16 PBX: +57 (1) 749 4000
Cel: +(57) (315) 487 34 81 / (315) 821 96 34

CARACTERÍSTICAS

Generamos soluciones para el transporte vertical de materiales a través de elevación por cangilones. Nuestros elevadores de cangilones pasan por un detallado proceso de cálculo, que garantiza un manejo eficaz del material transportado.

- Su estructura y ductos son elaborados en acero inoxidable o al carbón de acuerdo con el producto a manejar.
- Las características constructivas y material de fabricación de los cangilones son seleccionadas según la aplicación.
- Cálculo de potencia que garantiza un consumo energético eficiente.
- Sistema óptimo para transporte de materiales en usos agrícolas e industriales donde se requiere evitar al máximo la pérdida de finos.
- La velocidad en el llenado y tipo de descarga del producto son definidos para cada requerimiento en particular.

GALERÍA

CONTACTO
SUCURSAL- LIMA,PERÚ
Pj. Luya # 1974 Lima - Lima la Victoria
Cel: (51) 997532138
Info@dismet.com / comercial@dismet.com

Transportadores de TornilloSinfin

Tipo Mezclador y Media Caña

CARACTERÍSTICAS

- Ofrecemos soluciones para el transporte de materiales a granel vía tornillo Sinfín.
- Apto para la industria químicos y/o alimentos.
- Mezcla y homogenización de productos según requerimiento.
- Tapas de fácil apertura para mantenimiento e inspección.
- El tipo de tornillo y sus características constructivas (velocidad, diámetro, paso, tipo de material de fabricación) son determinadas con base en la capacidad requerida, la inclinación necesaria y las características físicas propias del material a transportar.
- Chutas de descarga y soportes de acuerdo a requerimiento.
- Sellado y protección de rodamientos en función de la aplicación.

Unidad Motriz

Tornillo Sinfin

CONTACTO
BOGOTÁ, COLOMBIA
Transversal 42 # 6-16 PBX: +57 (1) 749 4000
Cel: +(57) (315) 487 34 81 / (315) 821 96 34

Tipo Bazuca

CARACTERÍSTICAS

- Carcazas tipo bazuca, en lámina o tubería de acero considerando el material a transportar.
- Nuestros transportadores Sinfín son calculados para garantizar un manejo eficaz del material a transportar.
- Cálculo de potencia que garantiza un consumo energético eficiente.
- Además del equipo completo, suministramos los diferentes componentes requeridos para una operación confiable.

CONTACTO
SUCURSAL- LIMA,PERÚ
Pj. Luya # 1974 Lima - Lima la Victoria
Cel: (51) 997532138
Info@dismet.com / comercial@dismet.com

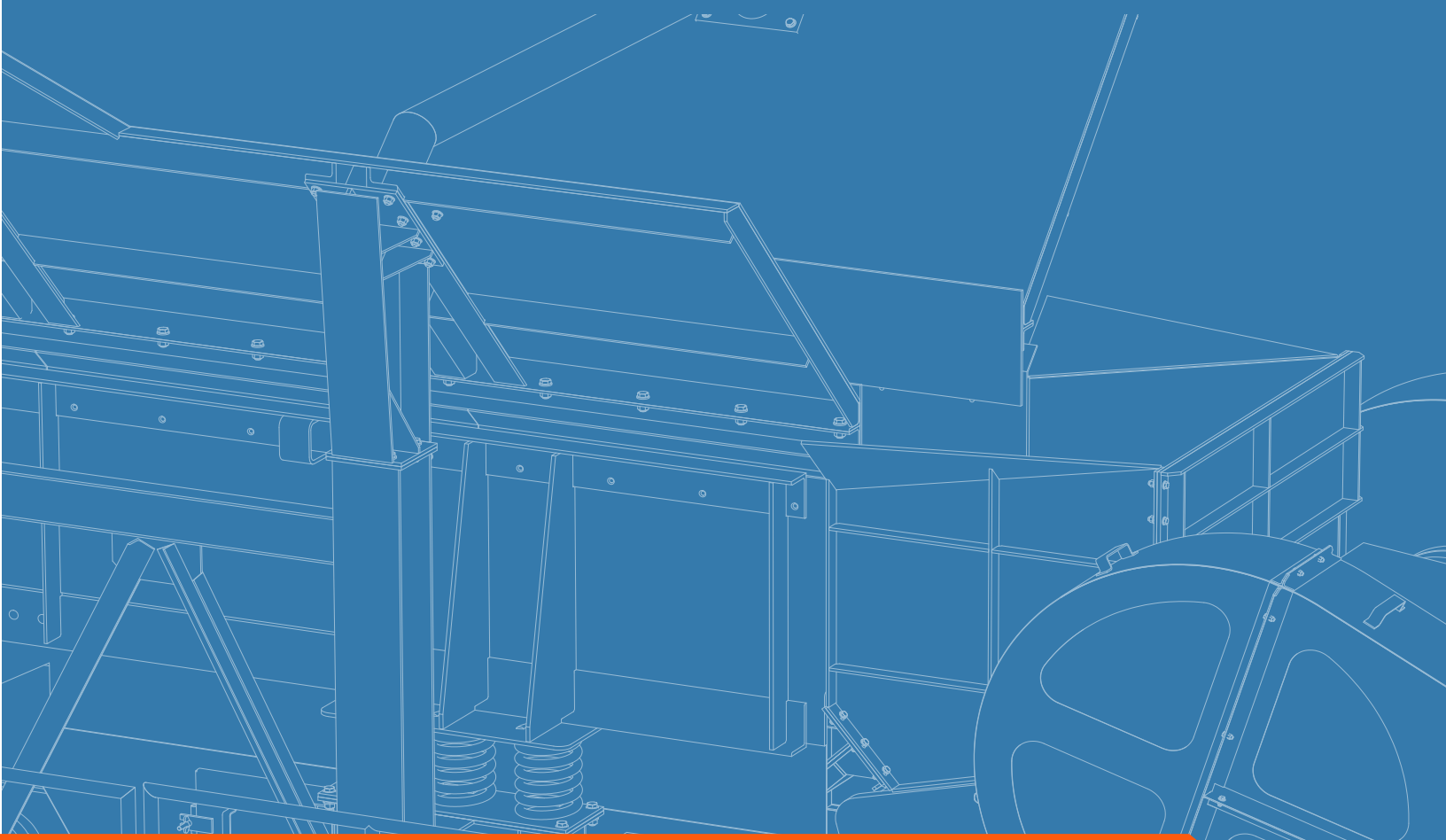

Transversal 42 # 6 -16
PBX: (571) 749 4000
Cel: (57) 315 487 3481 • 315 821 9634
email: dismet@dismet.com • comercial@dismet.com
Bogotá - Colombia

DISMET®
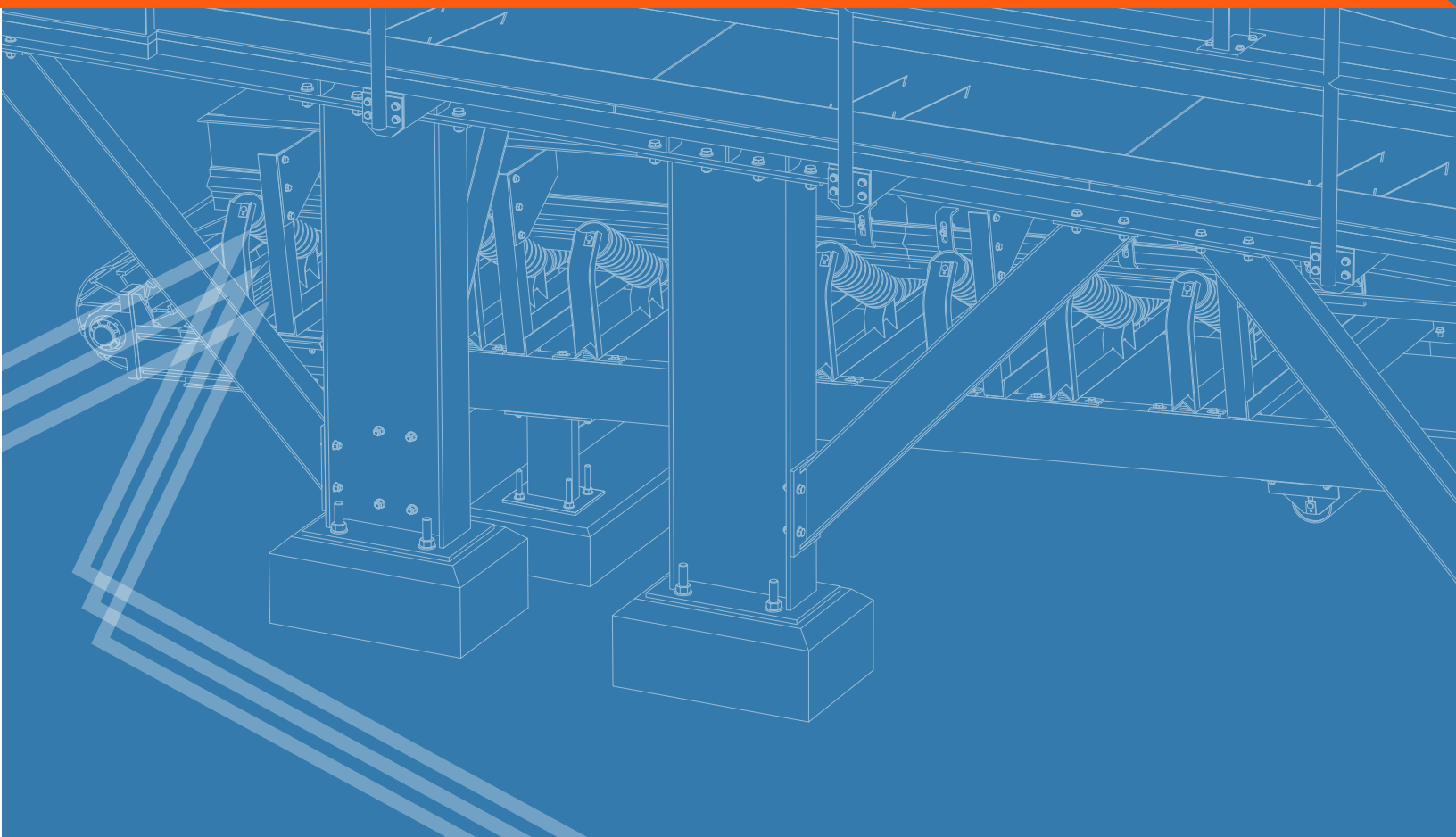
www.dismet.com