CATÁLOGO RODILLERIA DISMET

MEMBER CEMA
CONVEYOR EQUIPMENT MANUFACTURERS ASSOCIATION

DISMET®

icontec ISO 14001 No.SA288-1
icontec ISO 45001 No.OS222-1
icontec ISO 9001 No.SC2575-1
IQNet CERTIFIED MANAGEMENT SYSTEM

CONSTRUCCIÓN RODILLOS DISMET

DESPIECE RODILLO

Referencia Dismet		
B	20 mm	3 1/2"
C	20 mm	4 1/2"

Cema	Eje	Tubo
B	17 mm	4" 5"
C	20 mm	4" 5" 6"
D	25 mm	5" 6" 7"
E	30 mm	
F	35 mm	

Inclinación
20°
30°
45°

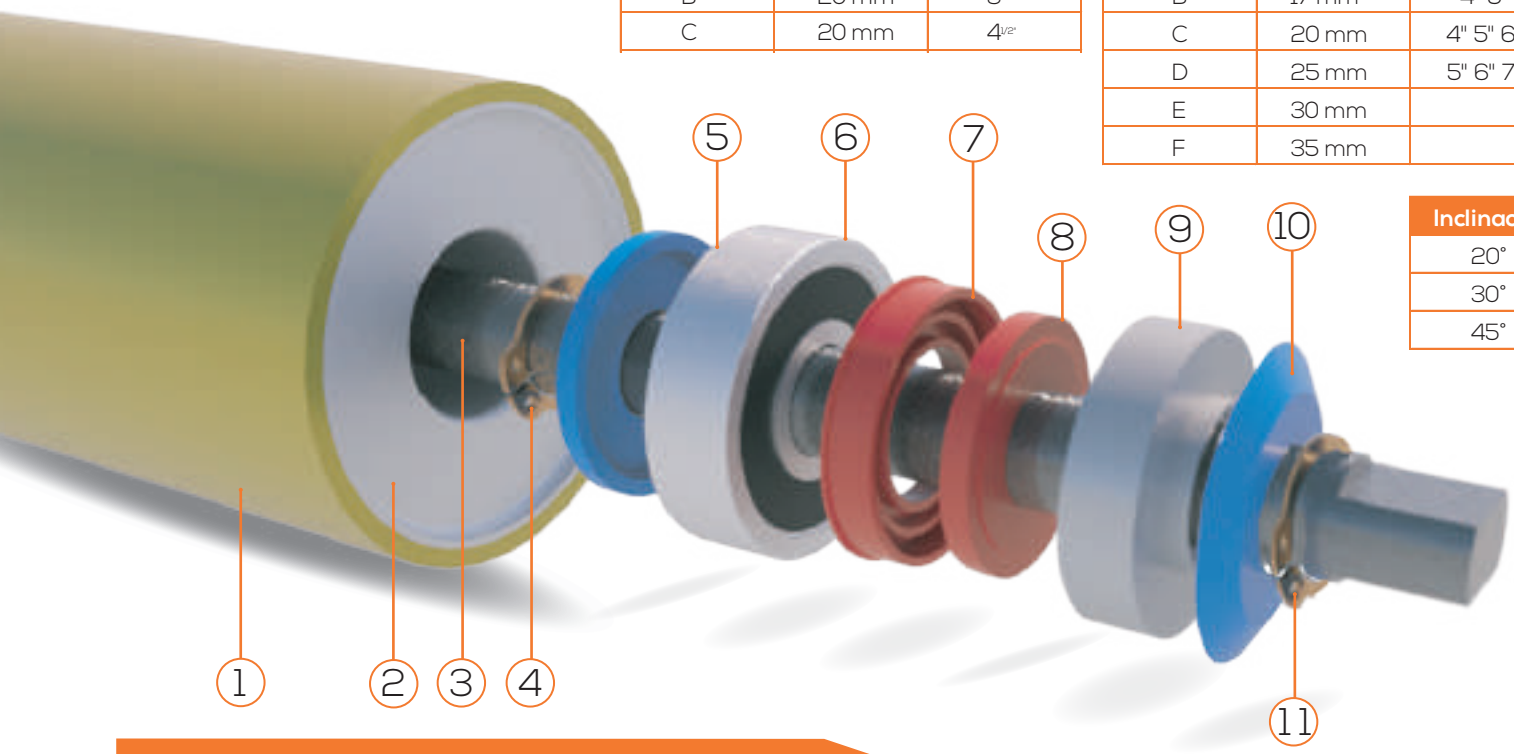

ITEM	NOMBRE	CANTIDAD	MATERIAL	DESCRIPCIÓN
1	Tubo	1	Acero	Tubos metálicos de espesor 4mm
2	Manzana	2	Acero	Tapa conformada por proceso de embutido, garantizando concentricidad y ajuste para montaje de rodamiento
3	Eje	1	Acero 1020	Ejes maquinados con precisión, bajo planos de fabricación alta calidad.
4	Anillo Seeger	2	Acero	Elemento de retención utilizado para fijar rodamiento
5	Tapa trasera sello	2	Nitrilo	Sello de defensa contra contaminantes
6	Rodamiento	2	Acero	Rodamiento de bolas sellado de por vida
7	Sello laberinto hembra	2	Nitrilo	Sello de defensa contra contaminantes
8	Sello laberinto macho	2	Nitrilo	Sello de defensa contra contaminantes
9	Sello fijo	2	Aluminio	Protección del sello
10	Tapa delantera sello	2	Polipropileno	Sello de defensa contra contaminantes
11	Anillo Seeger	1	Acero	Elemento de retención utilizado para fijar rodamiento

- Cuadrante normal plano

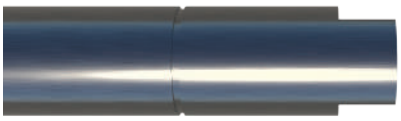

- Cuadrante tipo caja

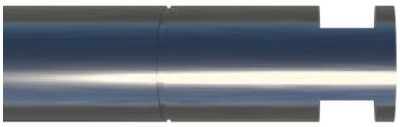

- Punta roscada

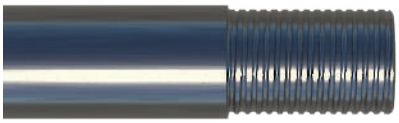

*Datos e ilustraciones aproximados con fines publicitarios. Para mayor información, contáctenos.

CONTACTO BOGOTÁ, COLOMBIA Transversal 42 # 6-16 PBX: +57 (1) 749 4000 Cel: +(57) (315) 487 34 81 / (315) 821 96 34
CONTACTO SUCURSAL- LIMA, PERÚ Pj.Luya # 1974 Lima - Lima la Victoria Cel: (51) 997532138
Info@dismet.com / comercial@dismet.com

CONSTRUCCIÓN RODILLOS DISMET
DESPIECE RODILLO

CARACTERÍSTICAS TÉCNICAS

Rodillo de carga

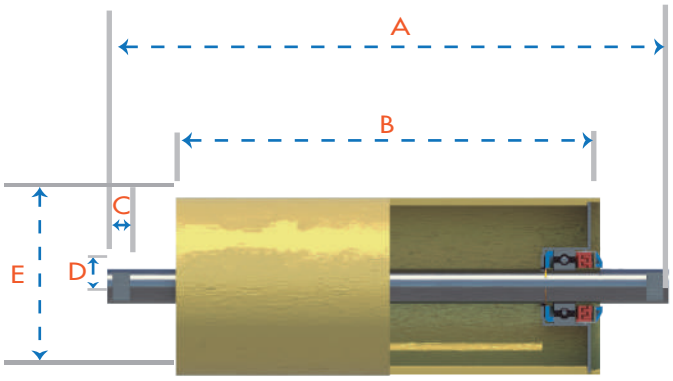

Rodillo de impacto

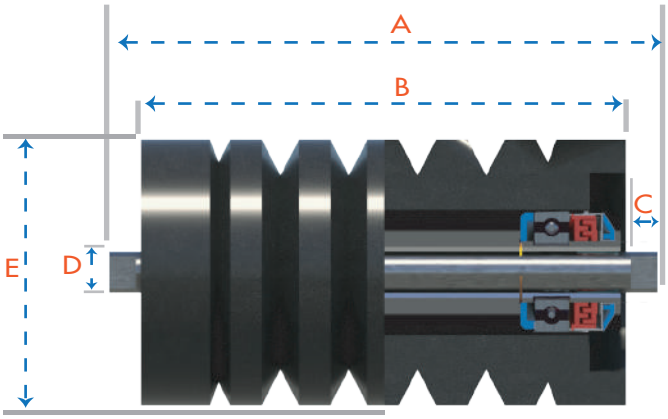

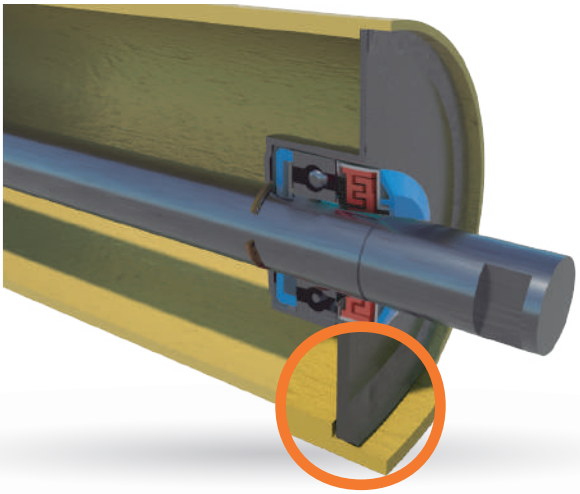

•Unión soldada entre tapa y tubo

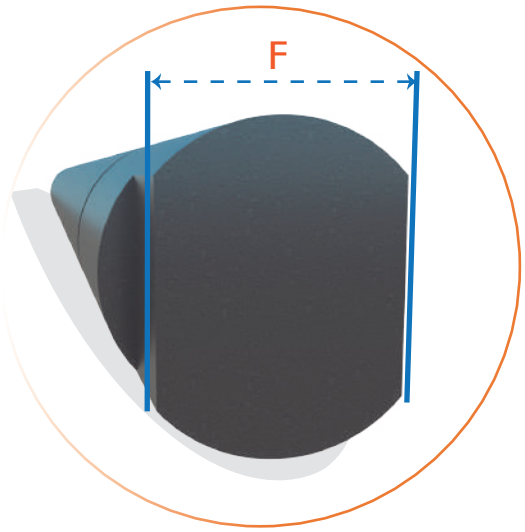

•Cuadrante eje

- Se fabrican con cuadrante en la punta del eje.
- Fabricación en tubería de acero tipo pesado.
- Sello tipo laberinto y retenedor exterior guardapolvo.
- Alojamiento de los rodillos y sellos en lámina conformada por proceso de embutido para aplicaciones de carga pesada.
- Se fabrican bajo norma CEMA B, CEMA C, CEMA D y requerimientos del cliente.

A	Longitud del eje (mm)
B	Longitud del rodillo (mm)
C	Longitud del cuadrante (mm)
D	Diametro del eje (in)
E	Diametro del rodillo (in)
F	Ancho del cuadrante (mm)

*Datos e ilustraciones aproximados con fines publicitarios. Para mayor información, contáctenos.

CONTACTO BOGOTÁ, COLOMBIA Transversal 42 # 6-16 PBX: +57 (1) 749 4000 Cel: +(57) (315) 487 34 81 / (315) 821 96 34

CONTACTO SUCURSAL- LIMA, PERÚ Pj.Luya # 1974 Lima - Lima la Victoria Cel: (51) 997532138

Info@dismet.com / comercial@dismet.com

WWW.DISMET.COM

RODILLOS DE CARGA Y RETORNO

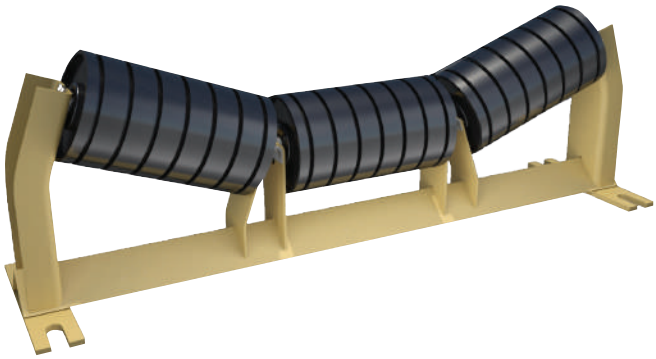

Estación de impacto

- Especiales para zonas de recepción de roca.
- Rodillos metálicos recubiertos con caucho. que absorbe el impacto.
- Disponibles en CEMA B, C y D.
- Ángulo de artesa de 20º y 35º.
- Ancho de banda de 18" a 42" en stock.
- Anchos de banda superiores a 42"fabricadas sobre pedido.

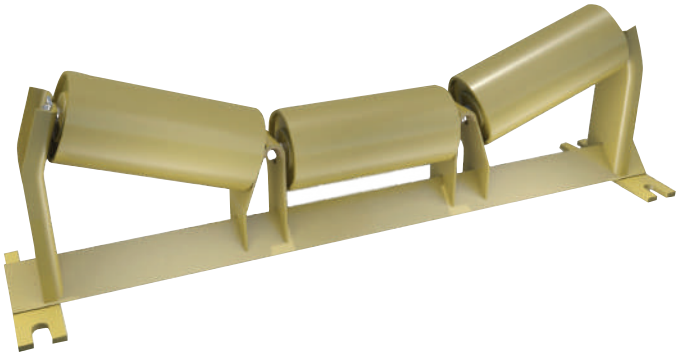

Estación de carga

- Desarrollo bajo estándares internacionales CEMA que facilitan el recambio con marcas de otros fabricantes.
- Rodillos metálicos.
- Disponibles en CEMA B, C y D.
- Ángulo de artesa de 20º y 35º.
- Ancho de banda de 18" a 42" en stock.
- Anchos de banda superiores a 42". fabricadas sobre pedido

Estación de retorno

- Desarrollo bajo estándares internacionales CEMA que facilitan el recambio con marcas de otros fabricantes.
- Rodillos metálicos.
- Opción con donas de caucho para materiales pegajosos y abrasivos.
- Disponibles en CEMA B, C y D
- Ancho de banda de 18" a 42" en stock.
- Anchos de banda superiores a 42" fabricadas sobre pedido.

*Datos e ilustraciones aproximados con fines publicitarios. Para mayor información, contáctenos.

CONTACTO BOGOTÁ, COLOMBIA Transversal 42 # 6-16 PBX: +57 (1) 749 4000 Cel: +(57) (315) 487 34 81 / (315) 821 96 34
CONTACTO SUCURSAL- LIMA, PERÚ Pj.Luya # 1974 Lima - Lima la Victoria Cel: (51) 997532138
Info@dismet.com / comercial@dismet.com

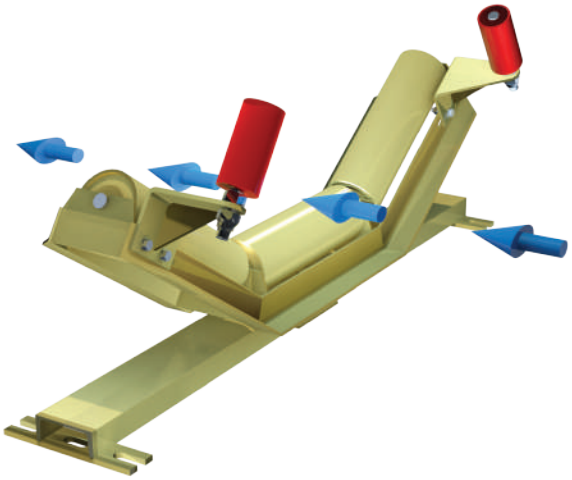

Estaciones auto-alineantes

- Rodillos metálicos
- Estaciones de carga disponibles en CEMA B, C y D con ángulo de artesa de 20º y 35º.
- Estaciones de retorno en CEMA B, C y D.
- Estaciones de retorno con opcional de donas de caucho.
- Estaciones para ancho de banda de 18" a 36" en stock.
- Estaciones para anchos de banda superiores a 36" fabricadas sobre pedido.
- Rodillo guia adaptable.

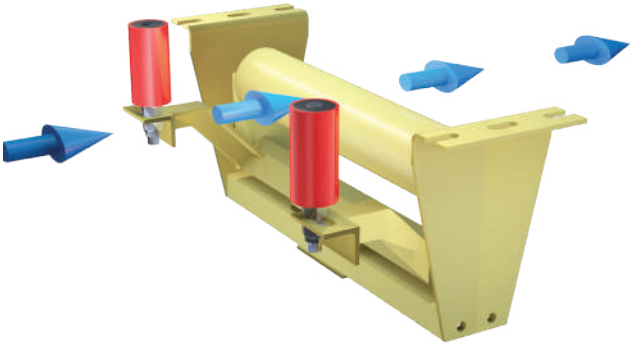

Dirección de avance de la cinta

Estaciones catenarias

- Especialmente diseñadas para transporte en minería subterránea.
- Flexibilidad en instalación soportando el transportador en el piso o suspenderlo del techo del socavón
- Permiten agilidad y escalabilidad en la instalación sin depender de equipo especializado.
- Estaciones disponibles de 24" a 42" bajo pedido

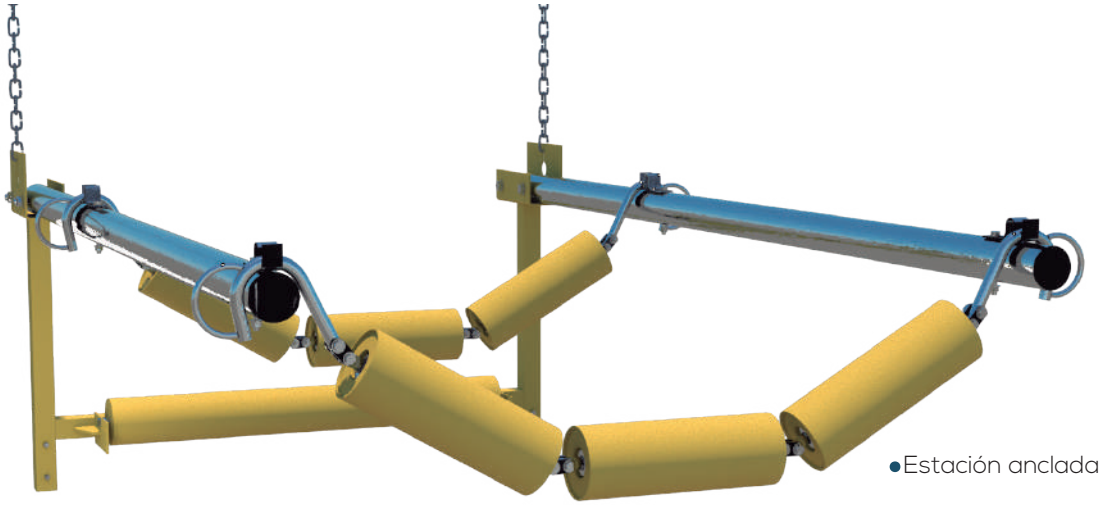

•Estación anclada al techo

*Datos e ilustraciones aproximados con fines publicitarios. Para mayor información, contáctenos.

DIMENSIONES ESTACIONES DE CARGA

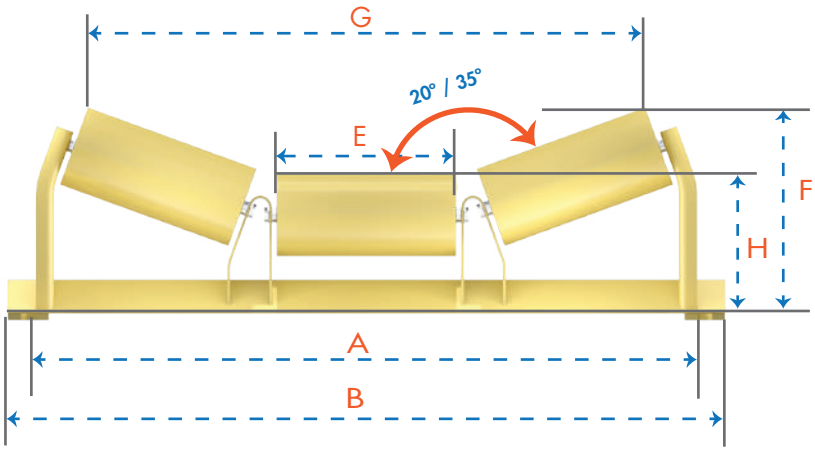

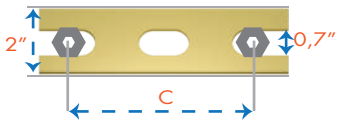

Tabla Estaciones de Carga CEMA B

CEMA B 20°

Ancho Banda (in)	Carga / Impacto A	B	C	D	E	F	G	H	I
18	27	29	6,5"	8"	6.75 [171mm]	9 3/8"	21 1/2"	6 7/8"	4,0
24	33	35	6,5"	8"	8.75 [222mm]	10 1/8"	27 3/8"	6 7/8"	4,0
30	39	41	6,5"	8"	10.75 [273mm]	10 3/4"	33 3/8"	6 7/8"	4,0
36	45	47	6,5"	8"	12.75 [324mm]	11 1/2"	39 1/4"	6 7/8"	4,0

CEMA B 35°

18	27	29	6,5"	8"	6.75 [171mm]	11	19 7/16"	6 7/8"	4,0
24	33	35	6,5"	8"	8.75 [222mm]	12 1/4"	24 13/16"	6 7/8"	4,0
30	39	41	6,5"	8"	10.75 [273mm]	13 3/8"	30 5/8"	6 7/8"	4,0
36	45	47	6,5"	8"	12.75 [324mm]	14 1/2"	35 3/4"	6 7/8"	4,0

Tabla Estaciones de Carga CEMA C

CEMA C 20°

Ancho Banda (in)	Carga / Impacto A	B	C	D	E	F	G	H	I
24	33	35	7"	9"	9 [230mm]	11 1/4"	27 5/16"	8 1/8"	5,0
30	39	41	7"	9"	11 [280mm]	12 1/4"	33 1/16"	8 5/16"	5,0
36	45	47	7"	9"	13 [330mm]	12 7/8"	38 3/4"	8 5/16"	5,0
42	51	53	7"	9"	15 3/8" [390mm]	13 9/16"	45 7/16"	8 5/16"	5,0
48	57	59	7"	9"	17 1/2"[444mm]	14 5/16"	51 11/16"	8 5/16"	5,0

CEMA C 35°

24	33	35	7"	9"	9 [230mm]	13 3/8"	24 13/16"	8 1/8"	5,0
30	39	41	7"	9"	11 [280mm]	14 3/4"	30 3/16"	8 5/16"	5,0
36	45	47	7"	9"	13 [330mm]	15 7/8"	35 7/16"	8 5/16"	5,0
42	51	53	7"	9"	15 3/8" [390mm]	17 1/8"	41 11/16"	8 5/16"	5,0
48	57	59	7"	9"	17 1/2"[444mm]	18 5/16"	47 5/16"	8 5/16"	5,0

*Datos e ilustraciones aproximados con fines publicitarios. Para mayor información, contáctenos.

WWW.DISMET.COM

CONTACTO BOGOTÁ, COLOMBIA Transversal 42 # 6-16 PBX: +57 (1) 749 4000 Cel: +(57) (315) 487 34 81 / (315) 821 96 34

CONTACTO SUCURSAL- LIMA, PERÚ Pj.Luya # 1974 Lima - Lima la Victoria Cel: (51) 997532138

Info@dismet.com / comercial@dismet.com

DIMENSIONES Y ESTACIONES DE RETORNO

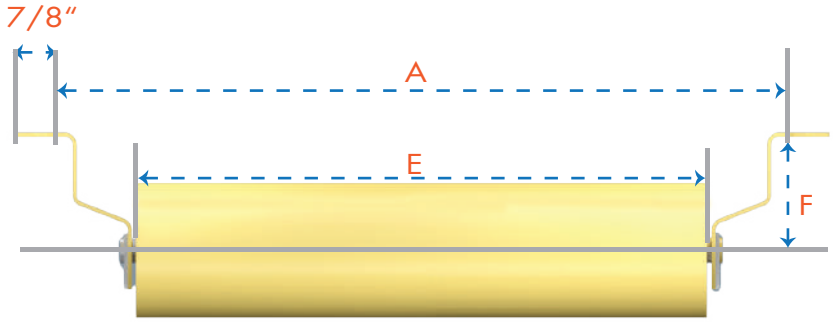

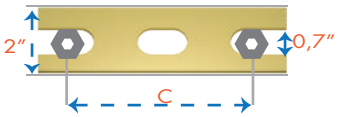

Tabla Estaciones de Retorno CEMA B

CEMA B							
Ancho	Retorno						
Banda (in)	A	B	C	D	E	F	G
18	27	29	4,5"	6"	21	3,5	4,0
24	33	35	4,5"	6"	27	3,5	4,0
30	39	41	4,5"	6"	33	3,5	4,0
36	45	47	4,5"	6"	39	3,5	4,0

Tabla Estaciones de Retorno CEMA C

CEMA C							
Ancho	Retorno						
Banda (in)	A	B	C	D	E	F	G
24	33	35	7"	9"	27	4,5	5,0
30	39	41	7"	9"	33	4,5	5,0
36	45	47	7"	9"	39	4,5	5,0
42	51	53	7"	9"	45	4,5	5,0
48	57	59	7"	9"	51	4,5	5,0

*Datos e ilustraciones aproximados con fines publicitarios. Para mayor información, contáctenos.

Stock de rodilleria

En **Dismet** conocemos las necesidades de la industria, es por esto que contamos en nuestra planta con inventario disponible de rodilleria y estaciones para atender de manera inmediata los requerimientos y así brindar una mayor agilidad en tiempos de entrega que impacten positivamente la reducción de costos y tiempos de mantenimiento en nuestros clientes.
En Dismet Innovamos generando soluciones!

Estaciones Impacto

*Datos e ilustraciones aproximados con fines publicitarios. Para mayor información, contáctenos.

NUESTROS PRODUCTOS

Autoalineantes

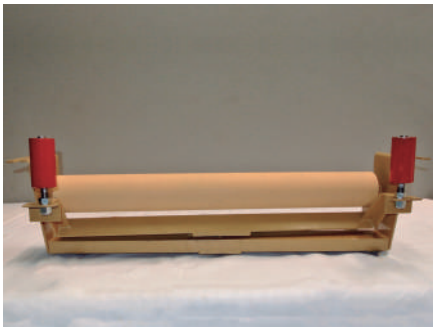
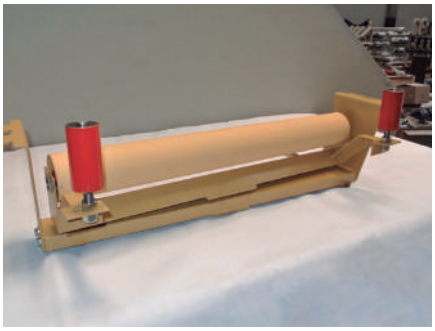

Estaciones Catenarias

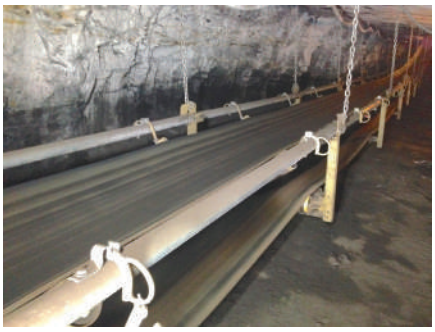

Estaciones de Carga

*Datos e ilustraciones aproximados con fines publicitarios. Para mayor información, contáctenos.

CONTACTO BOGOTÁ, COLOMBIA Transversal 42 # 6-16 PBX: +57 (1) 749 4000 Cel: +(57) (315) 487 34 81 / (315) 821 96 34
CONTACTO SUCURSAL- LIMA, PERÚ Pj.Luya # 1974 Lima - Lima la Victoria Cel: (51) 997532138
Info@dismet.com / comercial@dismet.com
WWW.DISMET.COM

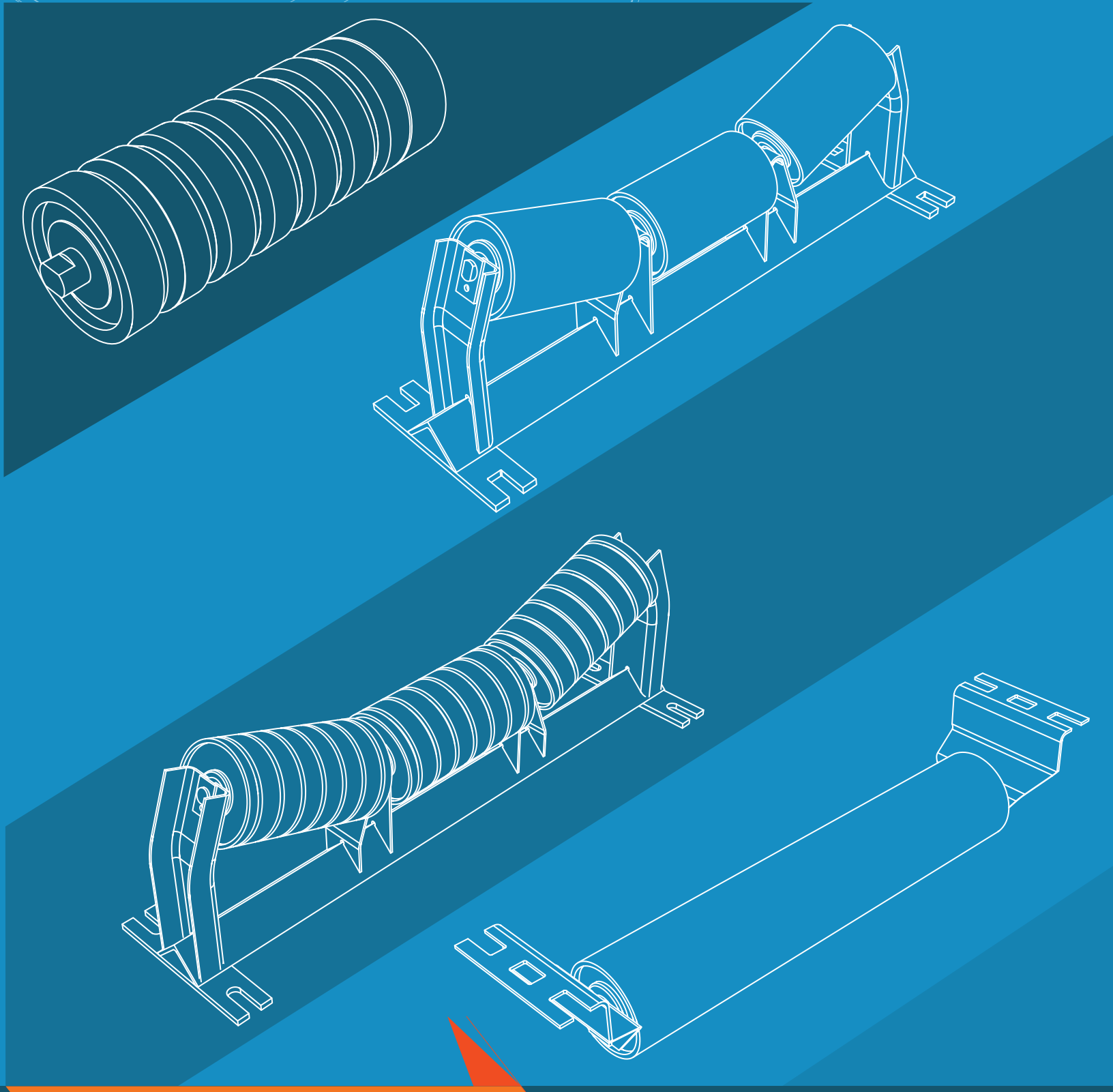

Info@dismet.com / comercial@dismet.com

Transversal 42 # 6 -16 PBX: +57 (1) 749 4000
Cel: +(57) (315) 487 34 81 / (315) 821 96 34

CONTACTO
BOGOTÁ, COLOMBIA

Pj.Luya # 1974 Lima - Lima la Victoria
Cel: (51) 997532138

CONTACTO
LIMA, PERÚ

www.dismet.com

MEMBER
CEMA
CONVEYOR EQUIPMENT
MANUFACTURERS ASSOCIATION